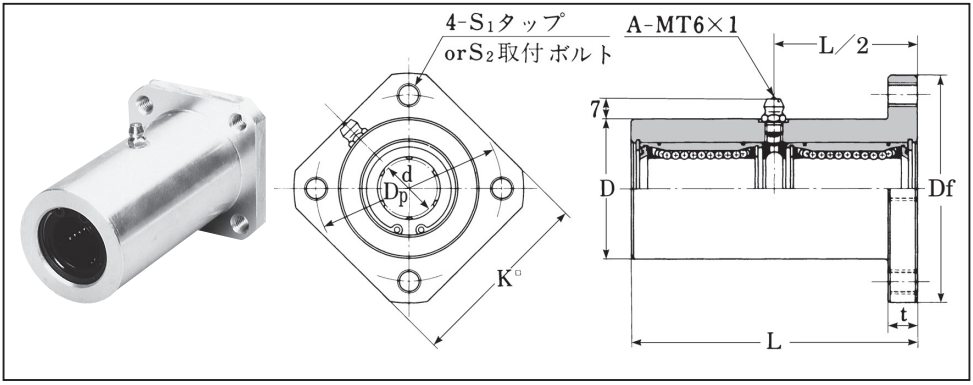

表52：LFWK-OH, MLFWK-OH, ULFWK-OH, UMLFWK-OHシリーズ寸法表

スタンダード 標準型 防錆型	ウルトラシリーズ 標準型 防錆型	主要寸法(mm) d		D_{h6}	L	フランジ Df	K	t	Dp	S_1	S_2	玉列数	リニアベアリング型番	質量 (kg)	基本定格荷重 C (N)	Co (N)	動許容モーメント M (N·m)
LFWK16-OH **MLFWK16-OH**	**ULFWK16-OH** **UMLFWK16-OH**	16	0 −0.009	42	88	72	58	9	58	M8	M6	5	**L16-U×2** **ML16-U×2**	0.38	1248	1300	16.8
LFWK20-OH **MLFWK20-OH**	**ULFWK20-OH** **UMLFWK20-OH**	20	0 −0.010	48	98	78	62	10	64	M8	M6	5	**L20-U×2** **ML20-U×2**	0.51	2083	2020	32.4
LFWK25-OH **MLFWK25-OH**	**ULFWK25-OH** **UMLFWK25-OH**	25		58	134	90	72	11	76	M8	M6	6	**L25B-U×2** **ML25-U×2**	1.02	3517	3570	66.9
LFWK30-OH **MLFWK30-OH**	**ULFWK30-OH** **UMLFWK30-OH**	30		65	144	104	84	12	86	M10	M8	6	**L30-U×2** **ML30-U×2**	1.44	5273	5010	108.6
LFWK35-OH **MLFWK35-OH**	**ULFWK35-OH** **UMLFWK35-OH**	35	0 −0.012	72	158	112	90	13	94	M10	M8	6	**L35-U×2** **ML35-U×2**	1.70	5722	6180	128.1
LFWK40-OH **MLFWK40-OH**	**ULFWK40-OH** **UMLFWK40-OH**	40		84	178	124	100	14	106	M10	M8	6	**L40-U×2** **ML40-U×2**	2.75	7872	8070	211.0
LFWK50-OH **MLFWK50-OH**	**ULFWK50-OH** **UMLFWK50-OH**	50		102	224	150	124	15	128	M12	M10	6	**L50-U×2** **ML50-U×2**	4.48	13442	12860	495.6
LFWK60-OH	**ULFWK60-OH**	60	0 −0.015	120	244	170	140	15	146	M12	M10	6	**L60-U×2**	6.40	16000	14540	646.5

＊ウルトラシリーズは，ハウジングにウルトラベアリングを組込んでいます．

呼ビ番号 U LFWK20−OH −G −4-M6×30

ウルトラ

型 番

標準型
M−防錆型

グリース

無記号	グリースなし
G	標準グリース
CG	クリーングリース
VG	真空グリース
HG	高温グリース
FG	食品グリース

※グリースの性状P42参照

ボルト本数-ボルトサイズ

六角穴付ボルト（三価クロメート）セット納入

推奨六角穴付ボルト

軸径 (d)	六角穴付ボルト S_2 呼び径	長さ
16～25	M6	25, 30, 35
30～40	M8	35, 40, 45
50～60	M10	40, 45, 50

※上記以外の長サをご希望の場合は，別途お問い合わせ下さい．