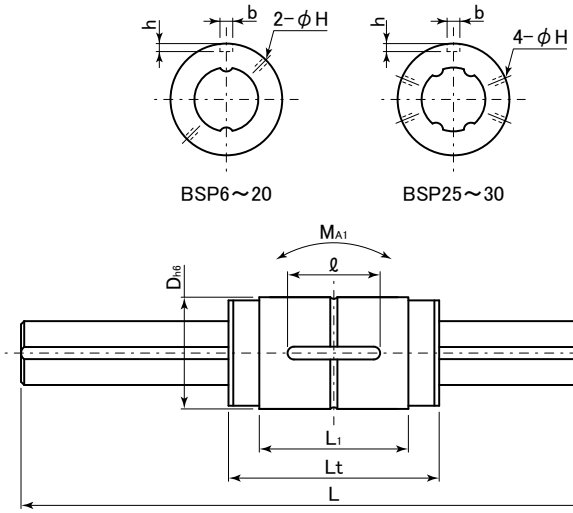

表：BSPシリーズ寸法表　　単位：mm

型番	主要寸法								玉条列	基本定格荷重		基本定格トルク		静的許容モーメント	質量		最大軸長
	D_{h6}	Lt	L_1	b_{H8}	ℓ	$h^{+0.05}_{0}$	H	d_{h7}		C (kN)	C_0 (kN)	C_T (N·m)	C_{0T} (N·m)	M_{A1} (N·m)	ナット (kg)	軸 (kg/m)	
BSP6	14	28	16.7	2.5	10.5	1.2	1	6	2	0.92	1.75	3.12	5.90	3.82	0.017	0.22	1000
BSP8A	16	30	15.7	2.5	10.5	1.2	1	8	2	0.86	1.59	3.79	6.96	3.82	0.018	0.39	1000
BSP10	21	36	20	3	13	1.5	1.5	10	2	1.98	3.20	11.26	18.17	9.31	0.046	0.60	1000
BSP13	24	40	24	3	15	1.5	1.5	13	2	2.98	4.90	21.78	35.78	14.70	0.064	1.03	1500
BSP16	31	53	34	3.5	17.5	2	1.5	16	2	3.66	6.54	32.00	57.19	36.36	0.16	1.56	1500
BSP20	35	66	46.7	4	29	2.5	2	20	2	5.68	10.67	61.90	116.4	54.19	0.24	2.44	1500
BSP25	42	74	50.3	4	36	2.5	2	25	4	10.02	18.19	89.81	163.0	101.4	0.37	3.80	3000
BSP30	47	84	60	4	42	2.5	2	30	4	11.48	22.09	122.3	235.4	153.7	0.49	5.49	3000

呼ビ番号　**BSP20 −1 −BSPC20 ×500**

- BSP20：スプラインナット型番
- −1：スプライン軸1本に使用するナット数
- −BSPC20：スプライン軸型番
- ×500：スプライン軸長さ(L)